ЭНЕРГОМИР
www.energomir.su

Котлы отопительные газовые ARDERIA

Настенные газовые котлы ARDERIA предназначены для отопления и горячего водоснабжения квартир и коттеджей площадью до 380 кв.м.

Котлы производятся в Южной Корее на заводе компании “Daesung Co., Ltd.”.

Котлы имеют закрытую камеру сгорания, то есть воздух для горения поступает в котёл с улицы, а не из помещения. При поставке котлы могут комплектоваться как коаксиальным так и раздельным дымоходом по желанию заказчика.

Благодаря наличию встроенной системы стабилизации напряжения котел остается работоспособным при перепадах напряжения в диапазоне от 150 до 286 вольт. Дополнительная установка стабилизатора не требуется

Котлы Arderia полностью адаптированы к российским условиям и могут стабильно работать при минимальном давлении газа всего 4 мбар.

Котел оснащен циркуляционным насосом с магнитной муфтой, что естественным образом решает вопрос контроля герметичности насосной части при многолетней непрерывной эксплуатации.

Котлы предназначены для применения в системах отопления закрытого типа и оснащены встроенным расширительным баком.

Каждый котел имеет надежную систему безопасности, которая включает: ионизационный контроль пламени, защиту от перегрева, защиту от замерзания и функцию самодиагностики. Все необходимые параметры постоянно контролируются автоматикой котла.

Высокая эффективность работы обеспечивается благодаря двум раздельным теплообменникам. Первичный медный теплообменник используется для контура отопления, а для горячего водоснабжения используется дополнительный пластинчатый теплообменник из нержавеющей стали

Управление котлом осуществляется с помощью выносного проводного пульта дистанционного управления.

Для эксплуатации котлов на сжиженном газе поставляется сменный комплект форсунок.

Высокие стандарты качества продукции обеспечиваются производителем благодаря применению системы управления качеством, сертифицированной в соответствии с международным стандартом ISO 9001:2000. Все комплектующие, поступающие на сборку, проходят входной контроль. Каждый собранный котел получает свой индивидуальный идентификационный номер, который содержит сведения о дате сборки, партии, специалистах, собравших котел и проверивших его работоспособность.

Котлы имеют полный комплект разрешительной документации, регламентирующей использование данного вида оборудования: сертификат соответствия Госстандарта России, разрешение на применение федеральной службы по экологическому, технологическому и атомному надзору и санитарно-эпидемиологическое заключение федеральной службы по надзору в сфере защиты прав потребителей и благополучия человека.

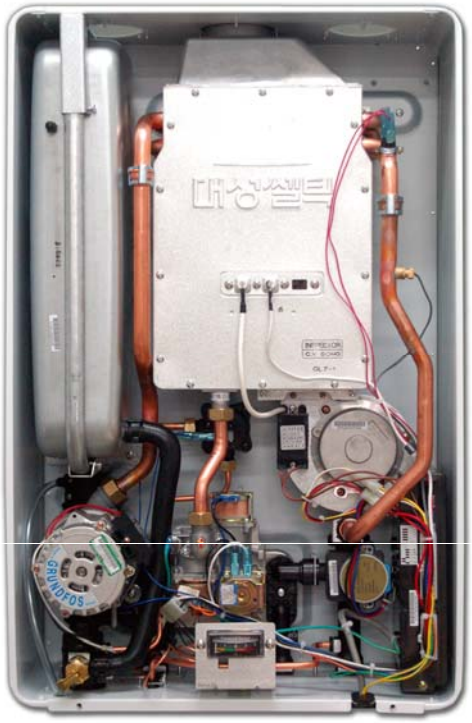

Арт	Наименование	Упаков	Масса	Объем
2201101	Котел газовый Arderia ESR 2.13 FFCD. Pm 6.5-16.0 кВт	1	27	0.1120
2201102	Котел газовый Arderia ESR 2.13 FFCD. Pm 6.5-16.0 кВт (coaxial)	1	27	0.1120
2201103	Котел газовый Arderia ESR 2.16 FFCD. Pm 6.5-18.6 кВт	1	27	0.1120
2201104	Котел газовый Arderia ESR 2.16 FFCD. Pm 6.5-18.6 кВт (coaxial)	1	27	0.1120
2201105	Котел газовый Arderia ESR 2.20 FFCD. Pm 6.5-23.3 кВт	1	28	0.1120
2201106	Котел газовый Arderia ESR 2.20 FFCD. Pm 6.5-23.3 кВт (coaxial)	1	28	0.1120
2201107	Котел газовый Arderia ESR 2.25 FFCD. Pm 6.5-29.1 кВт	1	30	0.1340
2201108	Котел газовый Arderia ESR 2.25 FFCD. Pm 6.5-29.1 кВт (coaxial)	1	30	0.1340
2201109	Котел газовый Arderia ESR 2.30 FFCD. Pm 6.5-34.9 кВт	1	30	0.1340
2201110	Котел газовый Arderia ESR 2.30 FFCD. Pm 6.5-34.9 кВт (coaxial)	1	30	0.1340
2201111	Котел газовый Arderia ESR 2.35 FFCD. Pm 6.5-40.7 кВт	1	30	0.1340
2201112	Котел газовый Arderia ESR 2.35 FFCD. Pm 6.5-40.7 кВт (coaxial)	1	30	0.1340

Купить котлы Arderia: https://energomir.su/kotli-otopleniya/kotly-otopleniya-arderia.html

По вопросам продаж обращайтесь:

ЕКАТЕРИНБУРГ: +7 (343) 374-94-93
ЧЕЛЯБИНСК: +7 (351) 751-28-06
НИЖНИЙ ТАГИЛ: +7 (922) 171-31-23
ТЮМЕНЬ: +7 (3452) 60-84-52
КУРГАН: +7 (3522) 66-29-82
МАГНИТОГОРСК: +7 (922) 016-23-60
УФА: +7 (965) 658-21-06
ПЕРМЬ: +7 (342) 204-62-75
СУРГУТ: +7 (932) 402-58-83
НИЖНЕВАРТОВСК: +7 (3466) 21-98-83

Технические характеристики отопительных котлов ARDERIA

Модель		**ESR-2.13**	**ESR-2.16**	**ESR-2.20**	**ESR-2.25**	**ESR-2.30**	**ESR-2.35**
Полезная тепловая мощность, кВт	Макс	16.0	18.6	23.3	29.1	34.9	40.7
	Мин	6.5	6.5	8.6	12.2	12.2	12.2
Размеры (W x D x H), мм		420 x 200 x 660			460 x 205 x 700		
Вес, кг		23	23	24	26	26	26
КПД при 80/60, %		91.1	90.5	90.4	91.7	91.3	91.7
Производительность горячей воды, л/мин	ΔT = 25°C	12.0	12.0	13.3	16.7	20.0	23.3
	ΔT = 40°C	7.5	7.5	8.3	10.4	12.5	14.6
Минимальная подача горячей воды		2.5 л/мин					
Давление природного газа (LNG)	Макс	24.5 мбар (250 мм вод. ст.)					
	Мин	9.8 мбар (100 мм вод. ст.)					
Давление сжиженного газа (LPG)	Макс	35.0 мбар (357 мм вод. ст.)					
	Мин	23.0 мбар (235 мм вод. ст.)					
Расход природного газа (LNG), м3/час	Макс	1.78	2.18	2.73	3.41	4.11	4.49
	Мин	0.65	0.77	0.97	1.43	1.44	1.44
Расход сжиженного газа (LPG), кг/час	Макс	1.31	1.60	2.00	2.48	2.98	3.28
	Мин	0.48	0.56	0.71	1.04	1.04	1.04
Подключение магистралей	Газ	1/2"	1/2"	1/2"	3/4"	3/4"	3/4"
	Отопление	3/4"	3/4"	3/4"	3/4"	3/4"	3/4"
	ГВС	1/2"	1/2"	1/2"	1/2"	1/2"	1/2"
Диаметры дымохода, мм		75./.100, 60./.100, 80					
Объем расширительного бака, л		5.3					
Регулировка температуры теплоносителя		40°C – 80°C					
Электропитание		220В ~ 50Гц					
Потребляемая мощность, Вт		110	110	115	130	145	155

Дымоходы для настенных газовых котлов

Комплекты коаксиальных дымоходов из нержавеющей стали

Арт	Наименование (характеристики)	Упаков	Масса	Объем
2602101	Комплект дымохода ESR 1,0м для котла, задний (нерж.) Ф 100/75 мм	1	4.16	0.0540
2602102	Комплект дымохода ESR 1,0м, бок. (нерж.) Ф 100/75 мм	1	1.98	0.0430

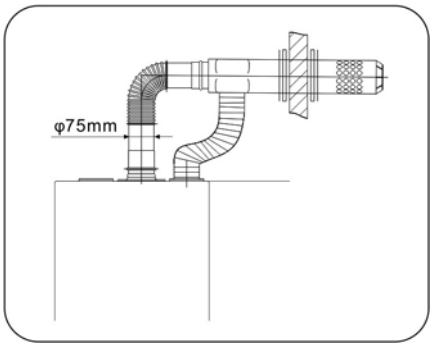

Элементы коаксиальных дымоходов из алюминия

Арт	Наименование (характеристики)	Упаков	Масса	Объем
2601110	Угол коаксиальный 90° Ф 100/60 мм А-004	1	0.59	0.0036
2601103	Труба коаксиальная 1,0м Ф 100/60 мм А-006	1	1.29	0.0133
2601105	Труба коакс. 1,0м с након. (Daesung, Baxi, Valiant) Ф 100/60 мм А-010	1	1.43	0.0153
2601114	Угол коакс. присоединительный 90° для Daesung Ф 100/60 мм А-011	1	0.68	0.0036
2601109	Угол коакс. 45°, F 60/100 А-007	1	0.38	0.0035

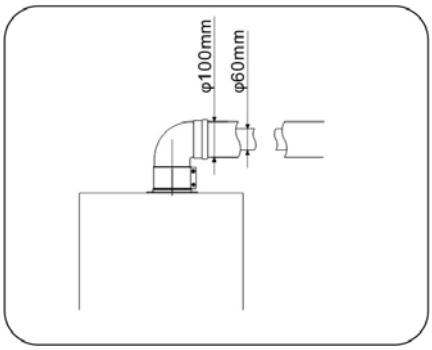

Элементы раздельных дымоходов из алюминия 80 мм.
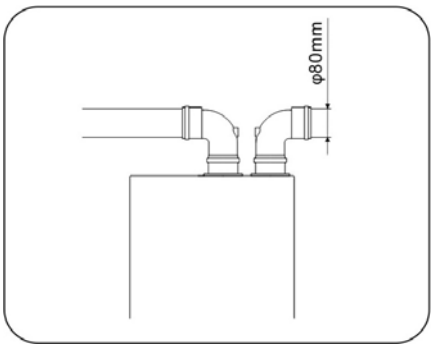
Арт	Наименование (характеристики)	Упаков	Масса	Объем
2601119	Фланец присоед. D80 с уплотнен. (компл. 2шт.), 700917	1	0,37	0,008
2603107	Заглушка DN80 с отводом конденсата 1/2", (10076)	1	0,13	0,005
2603102	Колено 45° M/F, DN80, (10006)	1	0,24	0,022
2603101	Колено 90° M/F, DN80, (10004)	1	0,26	0,022
2603106	Тройник 90° M/F/M, D80, L=220mm (10073)	1	0,43	0,005
2603104	Труба M/F, DN80, L=1000mm, (10021)	1	0,71	0,084
2603105	Труба M/F, DN80, L=119mm с отделителем конденсата 1/4", (10540)	1	0,19	0,015
2603103	Труба M/F, DN80, L=500mm, (10020)	1	0,355	0,043